Sistema di lavaggio ed asciugatura Comby

Comby Washing and Drying System

L'innovativo sistema modulare Comby permette di ottimizzare gli spazi di una lavanderia, riducendone la superficie necessaria ed abbassandone i costi di gestione.

Il sistema modulare Comby, inoltre, offre al cliente la possibilità di soddisfare le proprie specifiche necessità permettendogli di abbinare diverse capacità di lavatrice e diverse capacità di essiccatoio.

Lavatrici abbinabili

- HS 8/10/12 Kg
- WM 500 8/10/12 Kg

Essiccatoi abbinabili

- EDS 10/16 Kg
- EDS circuito chiuso 10/16 Kg

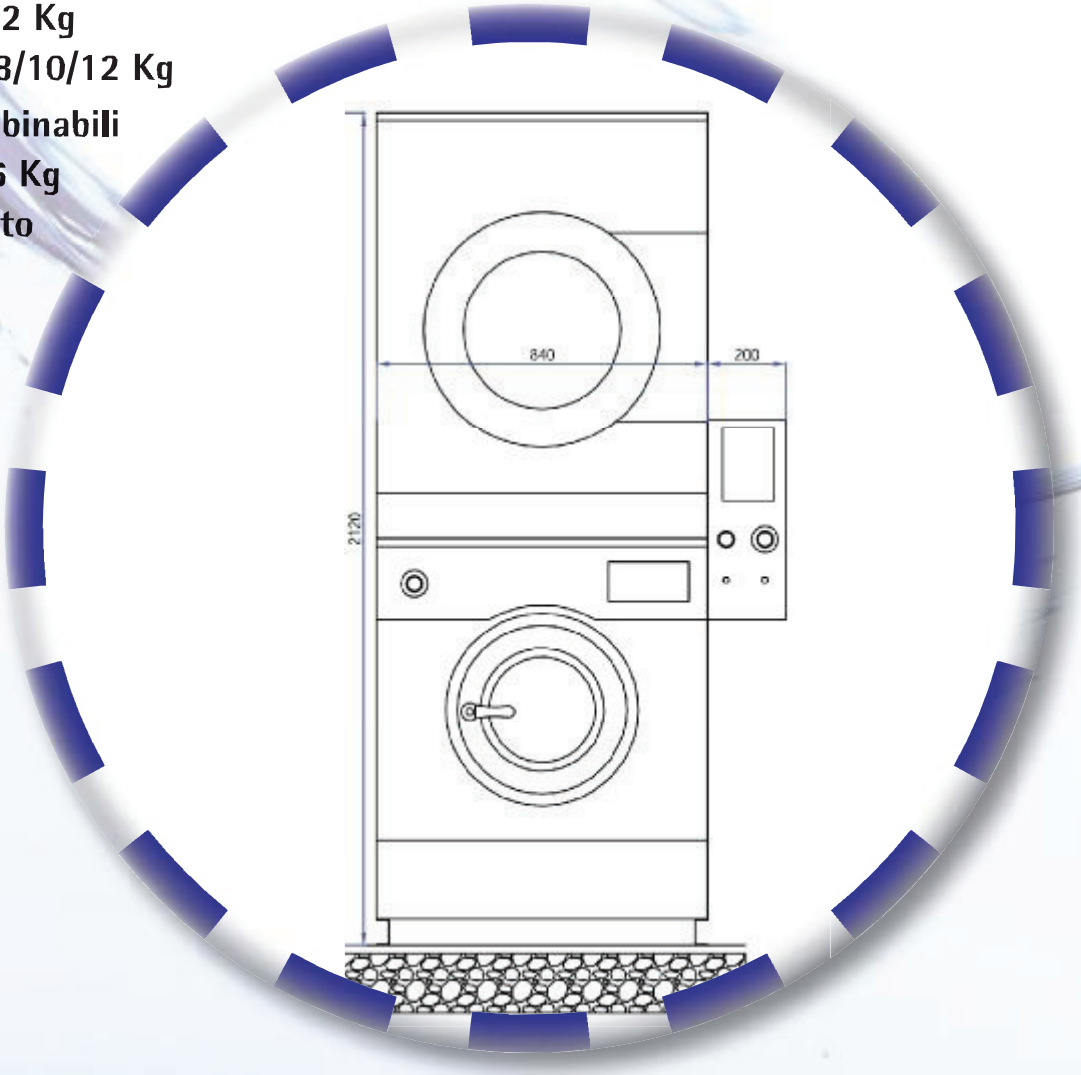

The innovative modular system Comby optimizes the space of a laundry room, reducing the area required and lowering operating costs.

Comby modular system also offers customers the possibility to meet their specific needs, allowing them to combine different capacity of washing machines and tumble dryers.

Possible combinations:

Washing machines

- HS 8/10/12 Kg
- WM 500 8/10/12 Kg

Tumble dryers

- EDS 10/16 Kg
- EDS Closed Circuit 10/16 Kg

OUR PASSION